"Schutzvermerk nach DIN ISO 16016 beachten" "Please pay attention to copyright note DIN ISO 16016"

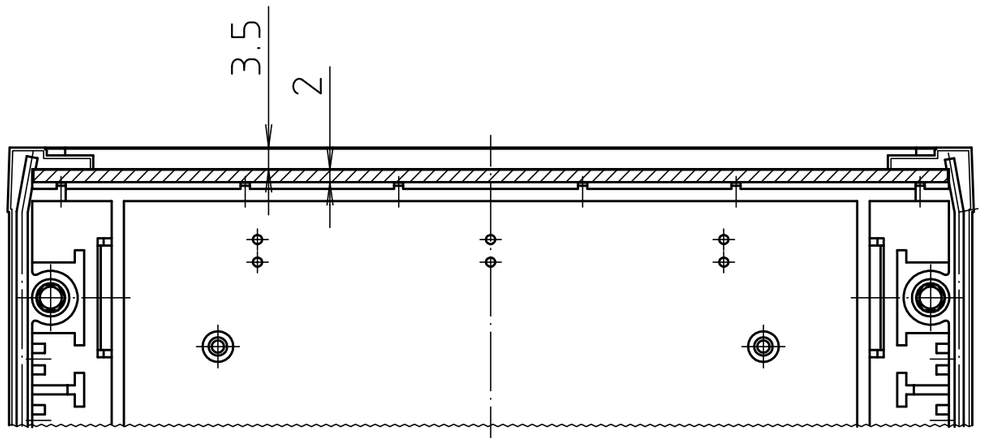

Maßstab/ *Scale:* 1:1

Zeichnungs-Nr. / *Drawing-No.:*
3G 5025.069.02

Artikel / *Article:*
Ultramas - FP
Katalogzeichnung/
Catalogue drawing

3271	01.03.96
Ä.Nr/ *Alt-No.:*	Datum/ *Date:*

BOPLA
A Phoenix Mecano Company

DISK: 2 800 271
Datum/*Date:* 05.09.88 Kors.