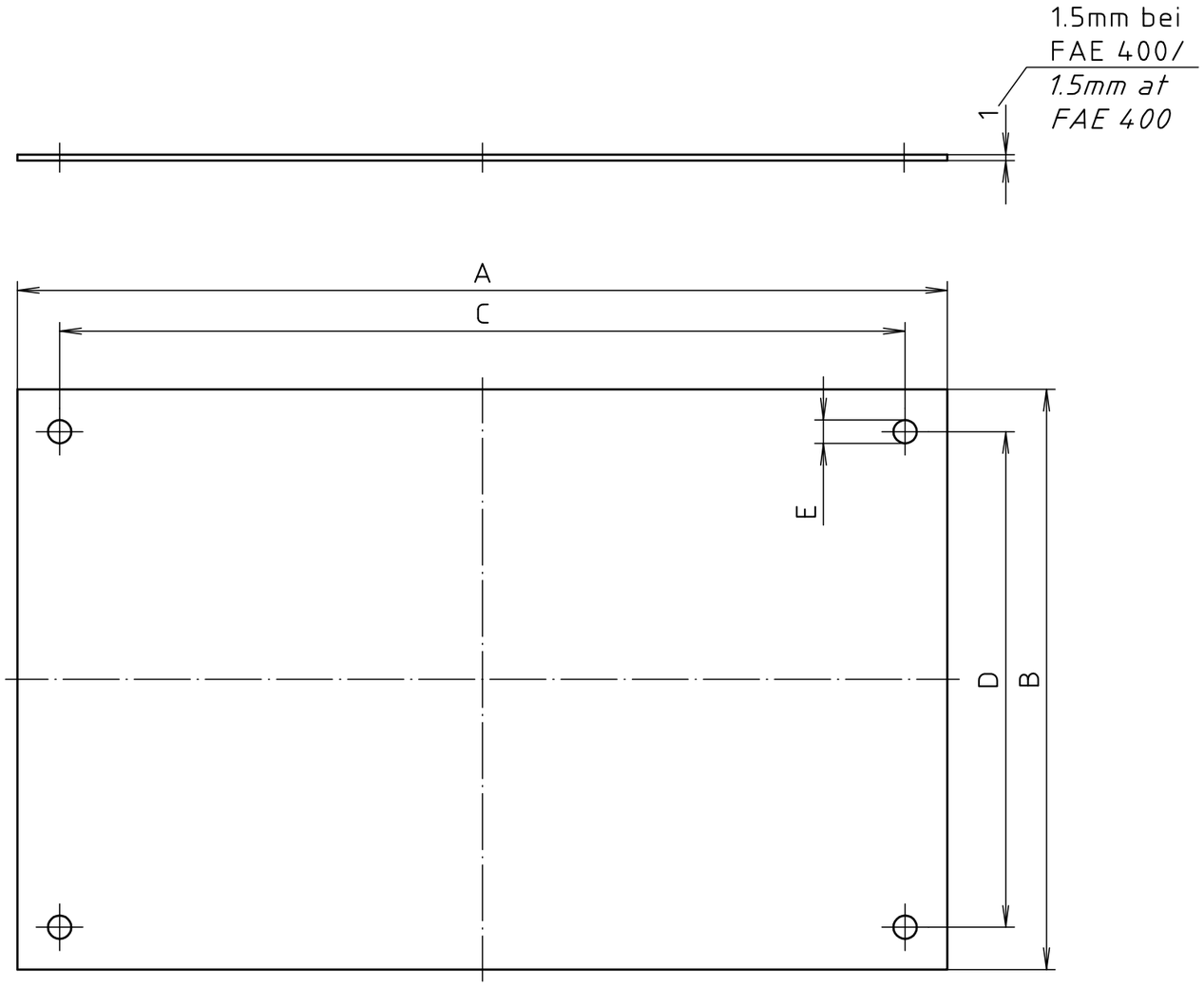

	A	B	C	D	E
FAE 130	124.5	124.5	110	110	4.2
FAE 160/170	159.5	99.5	145	85	4.2
FAE 200	206.5	118.5	193	105	4.2
FAE 250	250.5	150.5	236	136	4.2
FAE 310/350	288.4	188.8	275	175	4.2
FAE 400	354.5	224.5	336	206	4.2

Maßstab/
Scale: –

Zeichnungs-Nr. / *Drawing-No.:*
3K 5075.089.04

Artikel / *Article:*
RCP – FAE
Katalogzeichnung/
Catalogue drawing

Ä.Nr/ *Alt-No.:*	Datum/ *Date:*
–	–
–	–
–	–
–	–
–	–
–	–
–	–
2914	21.12.93
2787	23.02.93
2735	04.12.92

BOPLA
A Phoenix Mecano Company

DISK: 2 600 847
Datum/*Date:* –

"Schutzvermerk nach DIN ISO 16016 beachten" "*Please pay attention to copyright note DIN ISO 16016*"