"Schutzvermerk nach DIN ISO 16016 beachten" "Please pay attention to copyright note DIN ISO 16016"

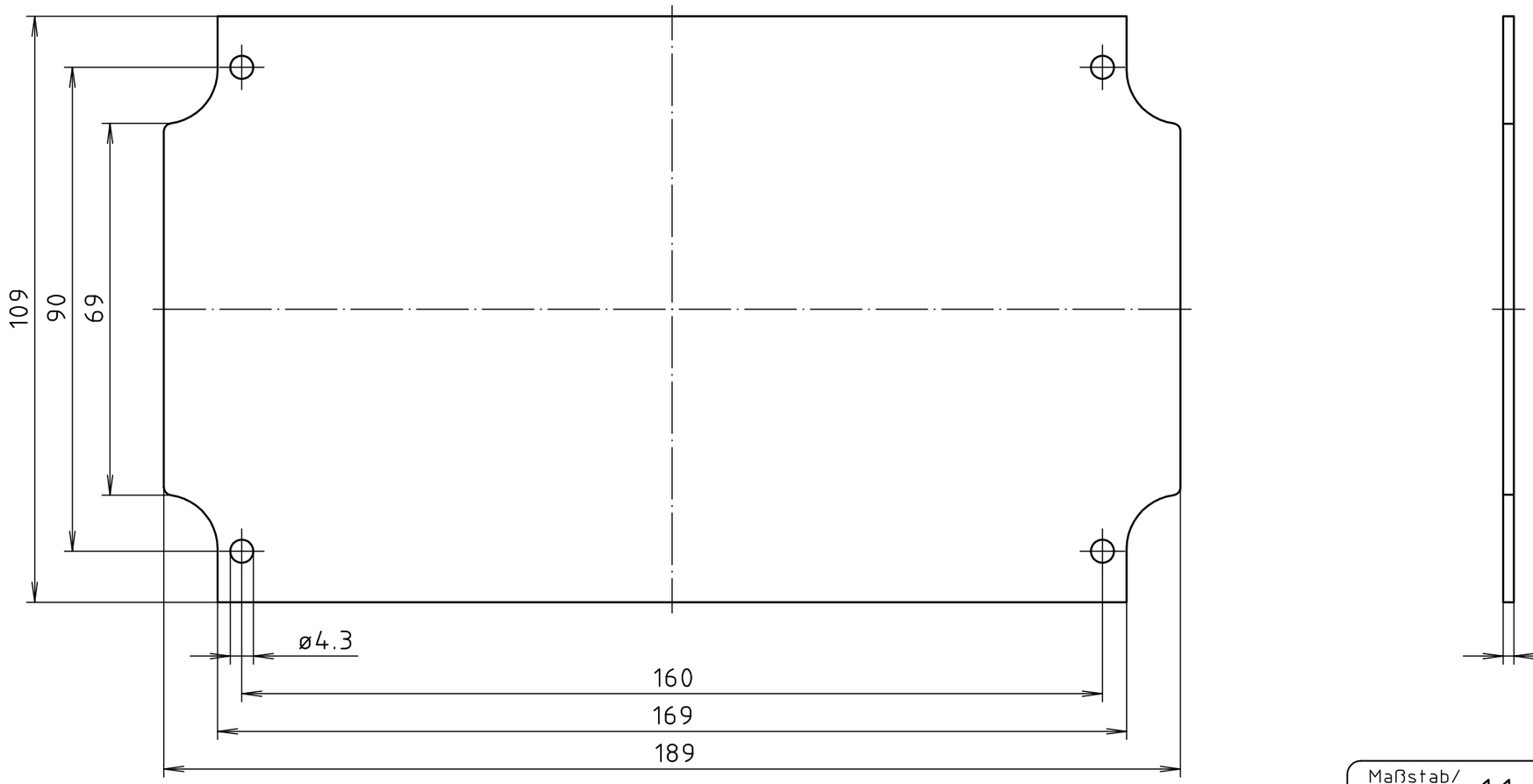

Maßstab/ *Scale:* 1:1

Zeichnungs-Nr. / *Drawing-No.:*
3K 0221.011.02

Artikel / *Article:*
Montageplatte/*mounting plate*
M/T 221,237
EM/ET 221-M,237-M
Katalogzeichnung/*Catalogue drawing*

–	–
–	–
–	–
–	–
–	–
–	–
–	–
–	–
–	–
4177	10.12.2015
Ä.Nr/ *Alt-No.:*	Datum/ *Date:*

BOPLA
A Phoenix Mecano Company

DISK: 2 500 348
Datum/*Date:* –