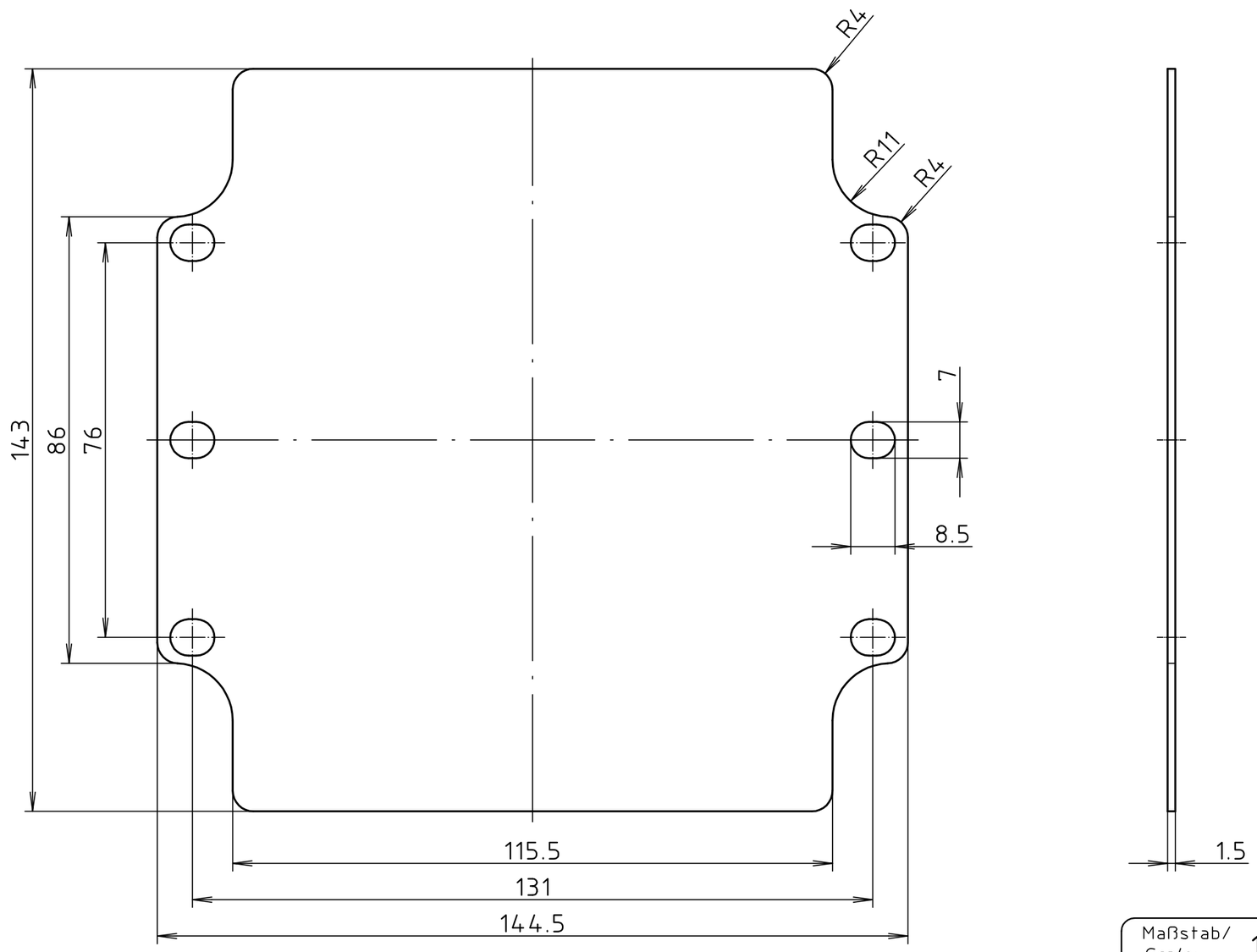

Maßstab/ *Scale:* 1:1

Zeichnungs-Nr. / *Drawing-No.:*
3K 0125.011.03

Artikel / *Article:*
Montageplatte/ *mounting plate*
A 125, P 330
Katalogzeichnung/ *Catalogue drawing*

Ä.Nr/ *Alt-No.:*	Datum/ *Date:*
–	–
–	–
–	–
–	–
–	–
–	–
–	–
–	–
3689	09.03.2004
3596	23.04.2003

BOPLA
A Phoenix Mecano Company

DISK: 2 400 321
Datum/ *Date:* –

"Schutzvermerk nach DIN ISO 16016 beachten" *"Please pay attention to copyright note DIN ISO 16016"*