✱ = Mass durch Formkonizität
nach unten verringert.
Freimaß-Toleranz nach
DIN 16901-130/
Dimension reduced at
bottom due to conical form.
Tolerances to DIN 16901-130.

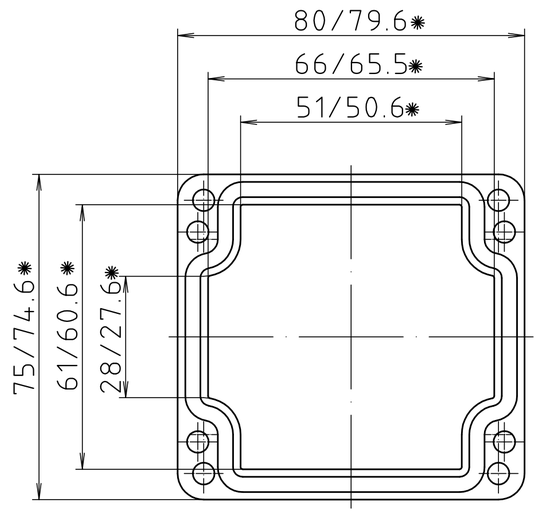

Deckel/
lid

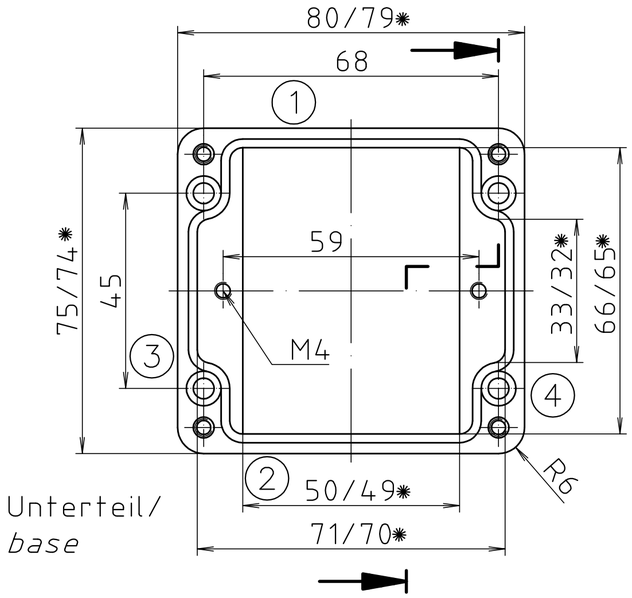

Unterteil/
base

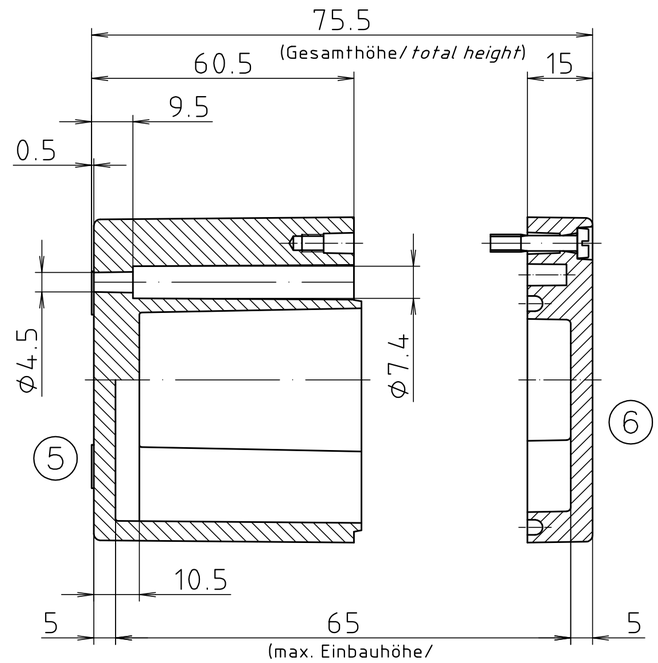

Maßstab/ *Scale:* 1:1

Zeichnungs-Nr. / *Drawing-No.:*
2K 0326.003.01

Artikel / *Article:*
P 326 / 2 0808 08
Katalogzeichnung/
Catalogue drawing

Ä.Nr/ *Alt-No.:* | Datum/ *Date:*

BOPLA
A Phoenix Mecano Company

DISK: 2 401 761
Datum/*Date:* 29.03.2004 NK

"Schutzvermerk nach DIN ISO 16016 beachten" *"Please pay attention to copyright note DIN ISO 16016"*