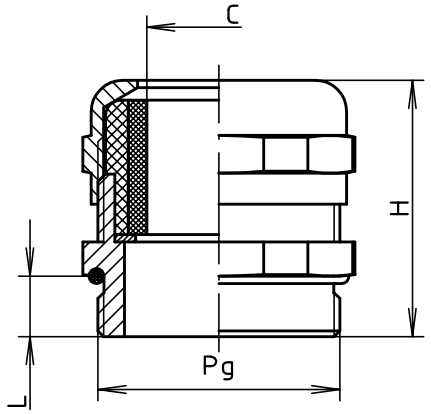

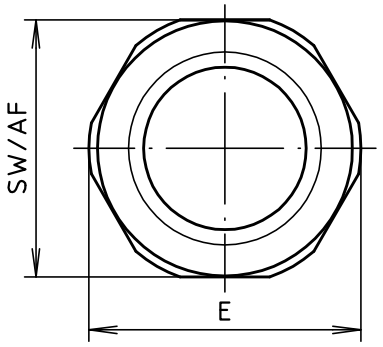

Modell/*model*	Pg	Außen-ø *outside-ø* Pg	C	L	SW/ *AF*	H	E
MSD 7	Pg 7	12,5	4-6,5	6	14	21,5	16
MSD 9	Pg 9	15,2	4-10	6,5	18	24	20,5
MSD 11	Pg 11	18,6	7-11,5	6	20	24,5	23
MSD 13	Pg 13,5	20,4	8-15	6	24	27,5	27,5
MSD 16	Pg 16	22,5	8-15	6	24	27,5	27,5

Maßstab/ *Scale:* (1:1 symbolisch/symbolical)

Zeichnungs-Nr. / *Drawing-No.:*

4K 5350.013.01

Artikel / *Article:*
Kabelverschraubung MSD..
Cable gland MSD..
Katalogzeichnung / *Catalogue drawing*

Ä.Nr/ *Alt-No.:*	Datum/ *Date:*
–	–

BOPLA
A Phoenix Mecano Company

DISK: 2 502 632
Datum/*Date:* 24.10.2005 HR

"Schutzvermerk nach DIN ISO 16016 beachten" *"Please pay attention to copyright note DIN ISO 16016"*