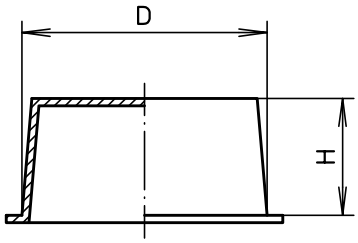

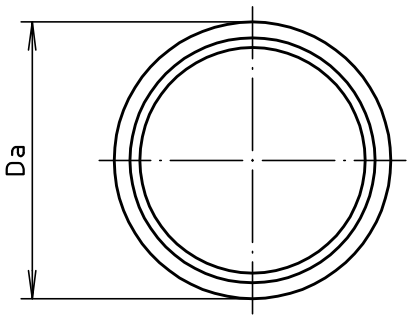

Modell/ *model*	Da	D	H	einsetztbar in/ *used in* BF	MBF
VS-BF 7	9,5	6,1	9,5	BF 7	MBF 12
VS-BF 9	11,1	7,7	9,5	BF 9	MBF 16
VS-BF 11	12,7	9,3	9,5	BF 11	
VS-BF 13	15	11,3	9,5	BF 13	MBF 20
VS-BF 16	17,5	13,9	11	BF 16	
VS-BF 21	21	17,6	8,5	BF 21	MBF 25
VS-BF 29	27	23,2	15,9	BF 29	
VS-BF 32	22,2	19,6	12,7		MBF 32
VS-BF 36	36,7	32,5	15,5	BF 36	
VS-BF 40	31,3	27	17,5		MBF 40

Maßstab/ *Scale:* (1:1 symbolisch/ *symbolic*)

Zeichnungs-Nr. / *Drawing-No.:*
4K 0007.026.01

Artikel / *Article:*
Kabelverschraubung/ *cable gland*
Verschlussstopfen VS-BF . .
Blanking plugs VS-BF . .
Katalogzeichnung/ *Catalogue drawing*

Ä.Nr/ *Alt-No.:* –
Datum/ *Date:* –

BOPLA
A Phoenix Mecano Company

DISK: 2 502 658
Datum/ *Date:* 08.12.2005 HR

"Schutzvermerk nach DIN ISO 16016 beachten" *"Please pay attention to copyright note DIN ISO 16016"*