Преимущества продукции

Наши классические пультовые корпуса представлены в различных вариантах дизайна и обладают разнообразными характеристиками.

Корпус Futura можно оснастить защитой класса IP54 с помощью установки уплотнительного шнура в полукорпусах.

Корпуса Futura состоят из двух одинаковых полукорпусов, которые при повороте на 180° относительно друг друга могут использоваться в качестве пультовых или настольных корпусов.

В элегантном корпусе Bopult печатная плата фиксируется с помощью полукорпусов (дополнительных винтовых соединений не требуется).

Quick-Finder:
www.bopla.de/47

Примеры использования

Futura | Bopult

BOPLA
A Phoenix Mecano Company

Цвет:

Светло-серый, похожий на RAL 7035

Специальные цвета - по запросу

Класс защиты:

В зависимости от типа жилья: IP40 / DIN EN 60529
или же IP54 / DIN EN 60529

Материал:

Корпус: ABS

Подробнее см. «Техническая информация».

Размеры корпуса Futura

T 889 F

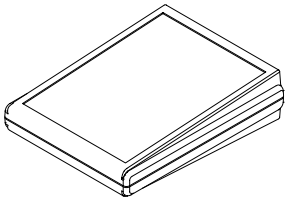

T 898 F / T 898 F-RO

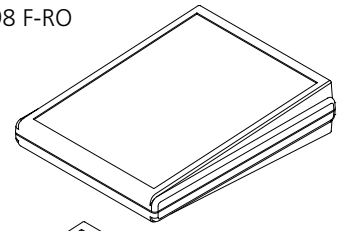

T 888 F

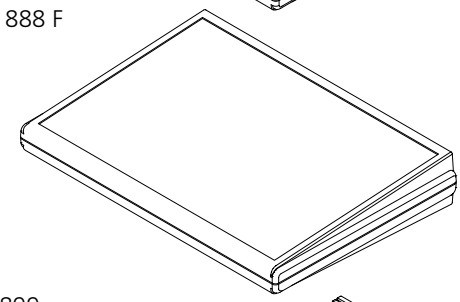

T 899

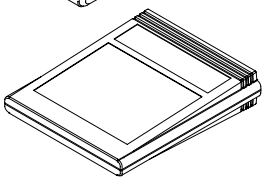

T 898 / T 898 RO

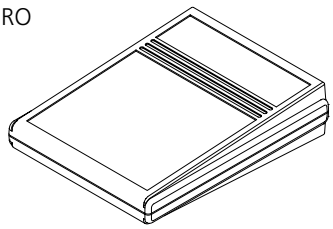

Размеры корпуса Bopult

BP 810

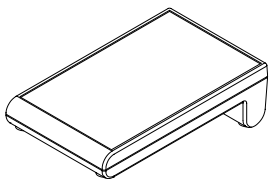

Варианты исполнения

Futura

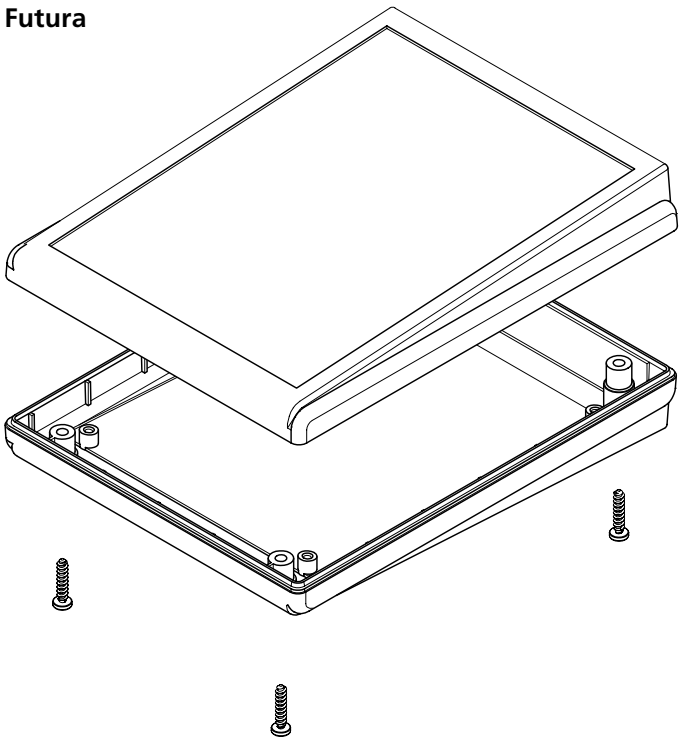

Bopult

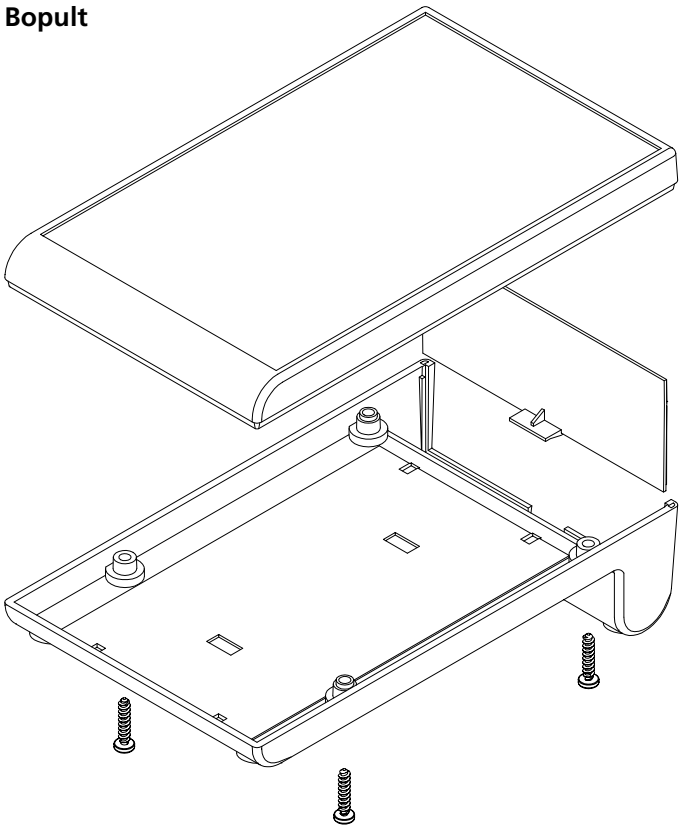

Futura | Bopult

BOPLA
A Phoenix Mecano Company

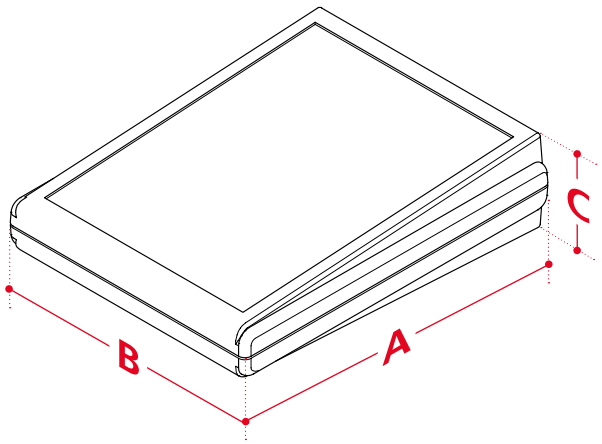

Пультовое исполнение

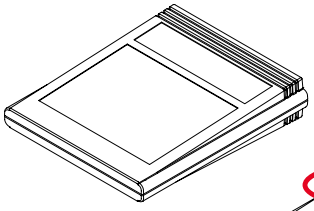

Настольная версия

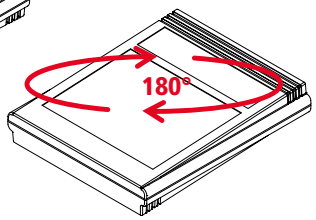

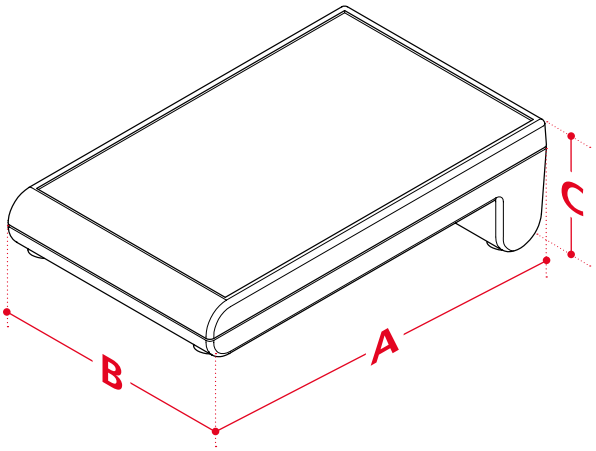

Габариты Futura

Модель	A	B	C
T 888 F	275	195	48
T 889 F	132	170	44.9
T 898 (F) / (F-RO) / (RO)	151	195	48
T 899	125	150	30.7
T 890	300	225	50.6

Габариты Bopult

Модель	A	B	C
BP 810	106	176	54.3

Futura / Bopult

Корпуса

Настольный корпус с поверхностью для плёночной клавиатуры

Модель	№ заказа	A	B	C	b1	c1	Указание
T 888 F	**47888200**	275	195	48	7	36.3	IP 40; IP 54 по запросу
T 889 F	**47889200**	132	170	44.9	7	34.7	IP 40; IP 54 по запросу
T 898	**47898000**	151	195	48	7	36.3	IP 40; IP 54 по запросу
T 898 F	**47898200**	151	195	48	7	36.3	IP 40; IP 54 по запросу
T 899	**47899001**	125	150	30.7	6	22.8	IP 54

Объём поставки: Верхняя и нижняя часть, винты, резиновые ножки

Настольный корпус с поверхностью для плёночной клавиатуры и вставляемой задней стенкой, алюминий, прозрачно анодированный

Модель	№ заказа	A	B	C	b1	Указание
T 898 RO	**47898100***	151	195	48	7	IP 40
T 898 F-RO	**47898300**	151	195	48	7	IP 40

Объём поставки: Верхняя и нижняя часть, винты, алюминиевая задняя стенка, резиновые ножки

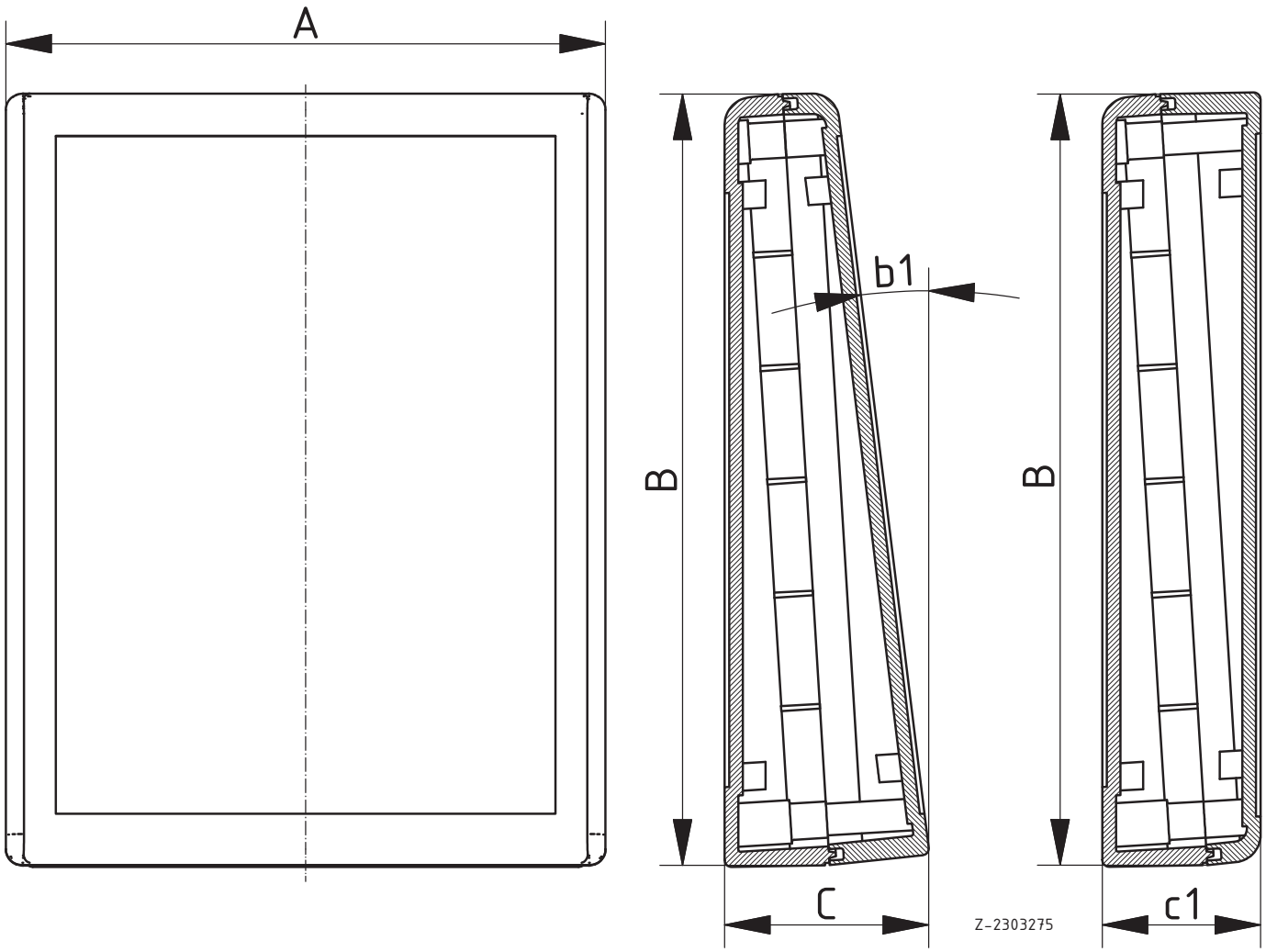

* = поставляется по запросу

Futura / Bopult

Корпуса

Корпус пульта

Модель	№ заказа	A	B	C	Указание
BP 810	**45810000**	106	176	54.3	IP 40
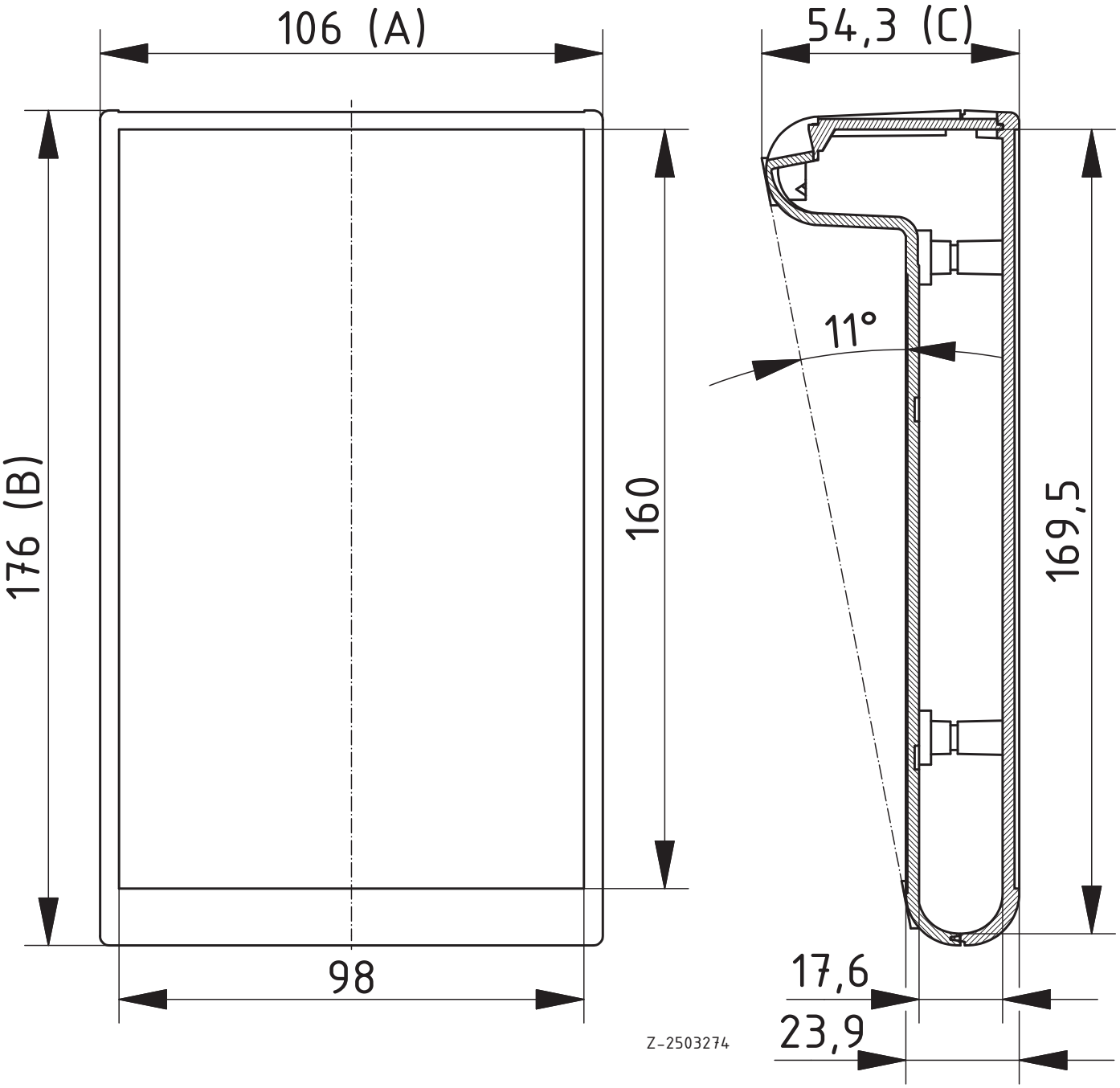
Объём поставки: Верхняя и нижняя часть, крепёжные винты, передняя плата, резиновые ножки.
Указание: Плата зажимается между верхней и нижней частью